CHANGES			
REV.	ECO No.	DESCRIPTION	DATE
1			

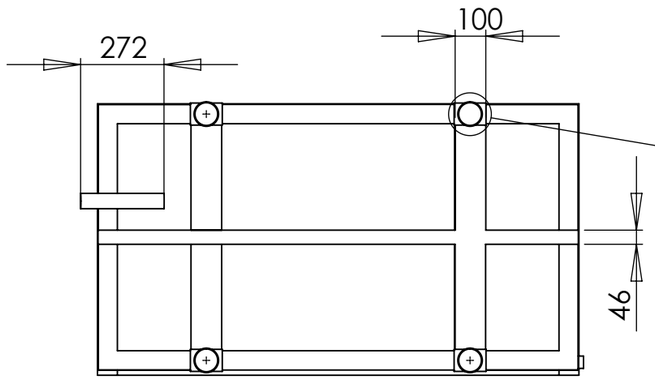

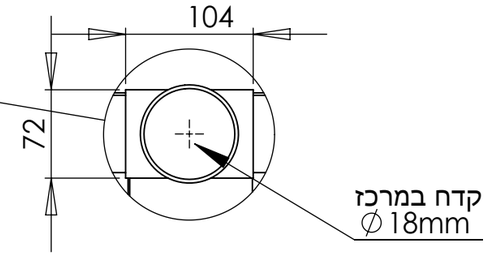

DETAIL C
SCALE 1 : 5

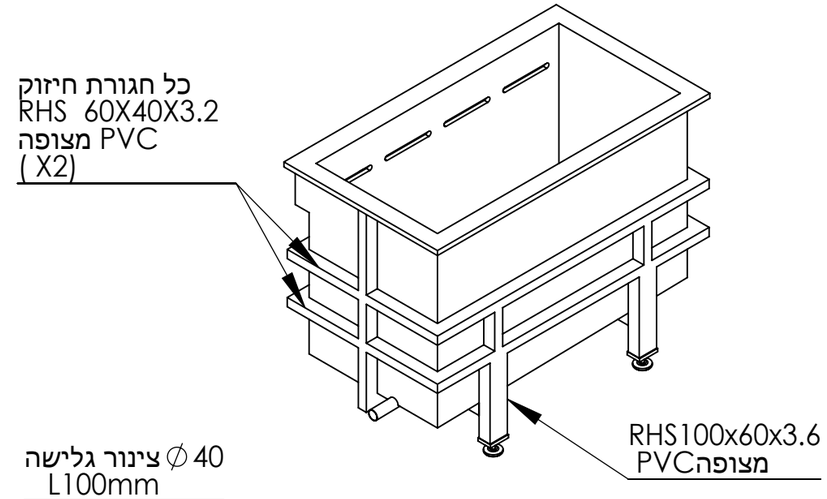

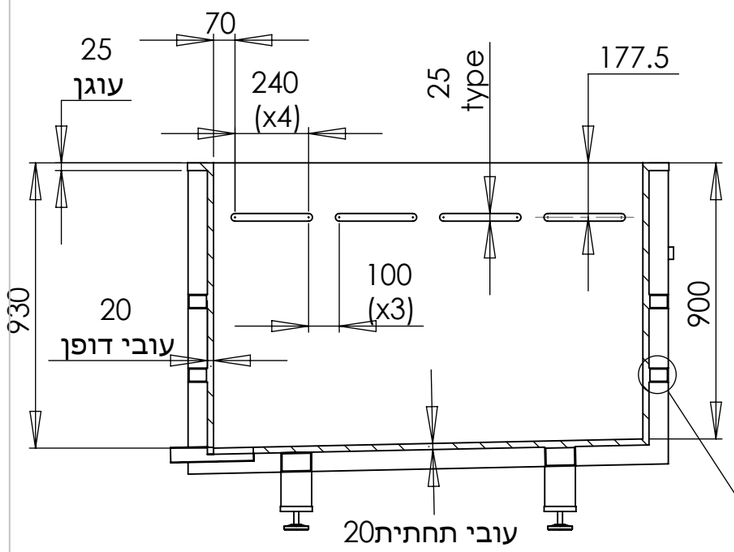

SECTION A-A

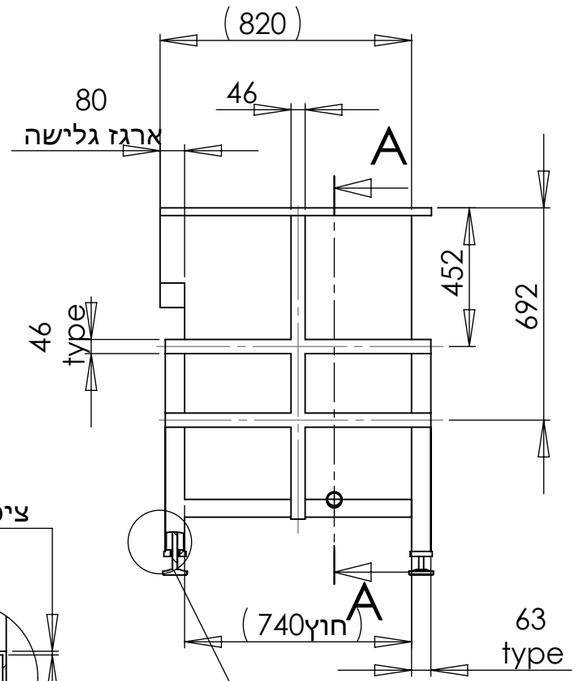

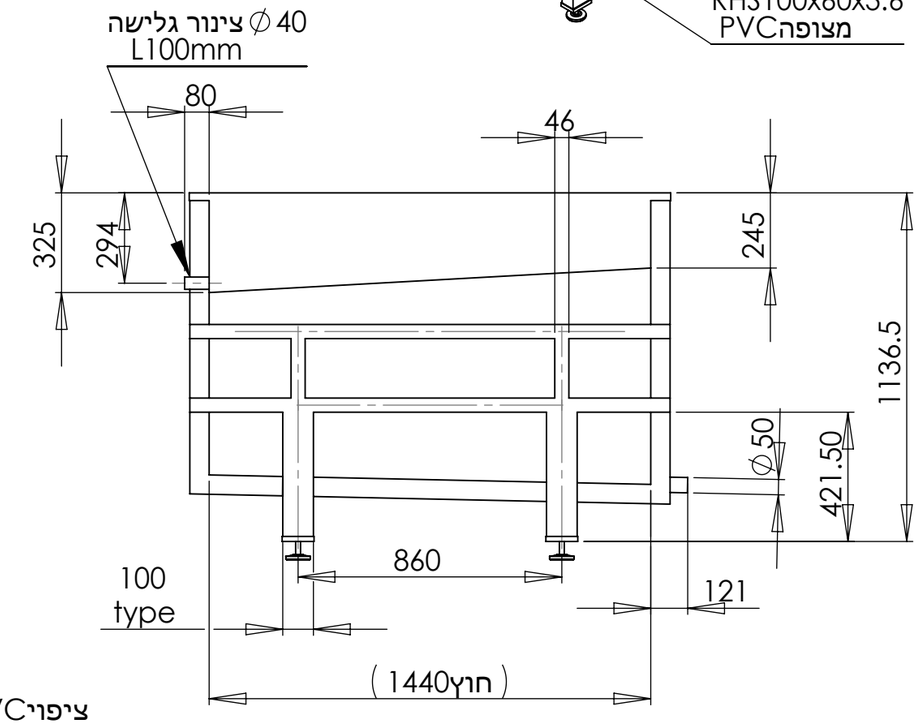

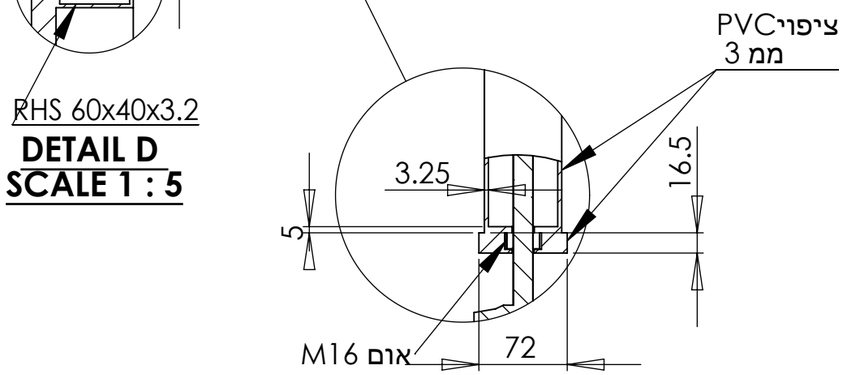

DETAIL E
SCALE 1 : 5

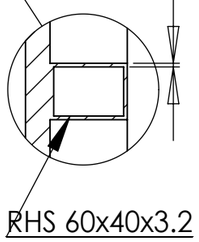

DETAIL D
SCALE 1 : 5

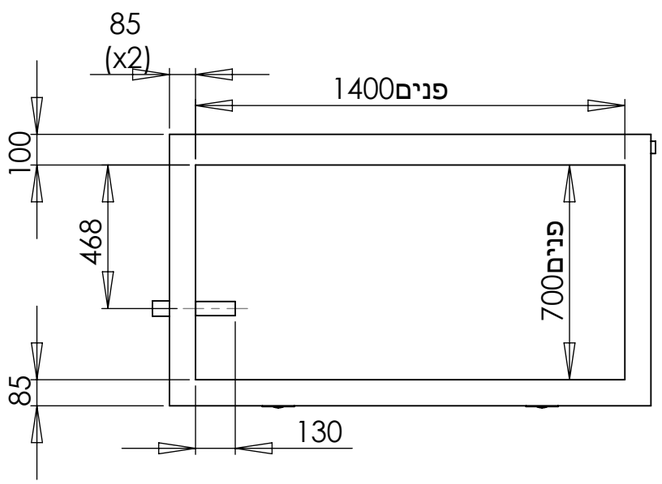

אלעד טכנולוגיות בע"מ
Tel: 03-9231610
Fax: 03-9231764
ז'בוטינסקי 90-
ת.ד.4001 פ.תקוה

פרויקט:	קו צריבה טיטניום ופלדות בטופים-BTL
שם החלק:	שטיפה מסוחררת
מ'ס שרטוט:	PR800145-20-001
הרכבה הבאה:	

	שם	תאריך	חתימה
שרטט	גלינה		02/06/2009
תכנן	אריק		
אישר	אריק		
REV:	ק.מ. 1:20	גיליון 1	

המידות ב- מ'מ / אין למדוד מהשרטוט

חומר:	כמות :	טולרנסים כלליים	
עובי 20מ"מ P.P.	1	אורך	± 1 מ'מ
		קוטר	+0.2 מ'מ
טיפול גמר:		מרחק בין מרכזים	± 1 מ'מ

P:\PROJECTS\Tech-lahav\BTL-קו צריבה אוטומטי עיבוד כימי\Solidworks\PR800145-20-000\PR800145-20-00